SCHÜCO

Corona CT 70 HS HS-Tür Typ 01	Schnittpunkt HS-Schiebeflügel

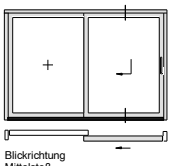

Blickrichtung
Mittelstoß

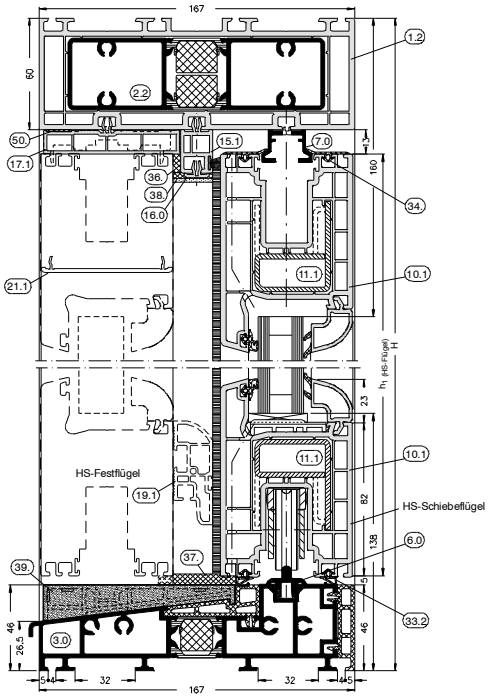

Zargenverkleidungsvariante:
"Standard"
(Einsetzbar bei weißen und Dekor-Elementen)

SCHÜCO

Corona CT 70 HS HS-Tür Typ 01	Schnittpunkt HS-Festflügel

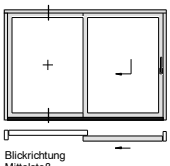

Blickrichtung
Mittelstoß

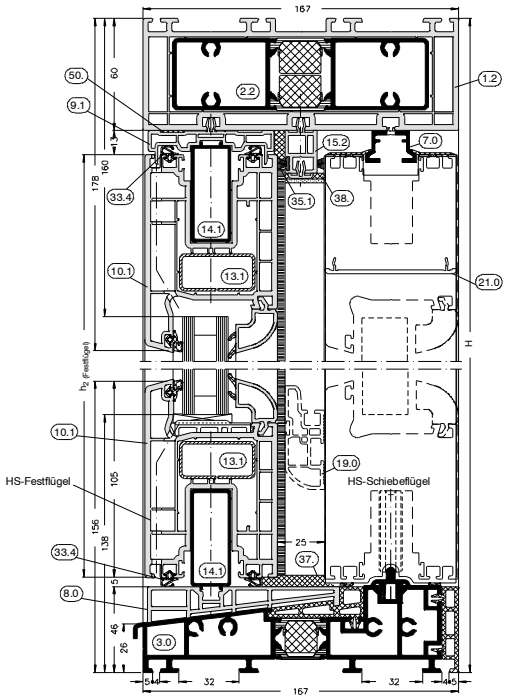

Zargenverkleidungsvariante:
"Standard"
(Einsetzbar bei weißen und Dekor-Elementen)

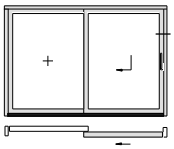

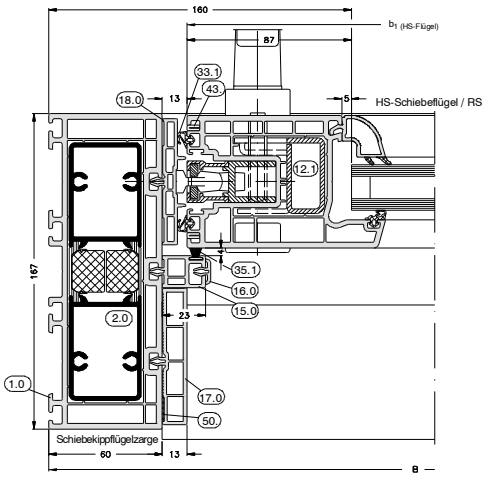
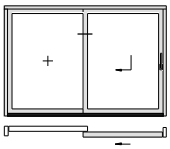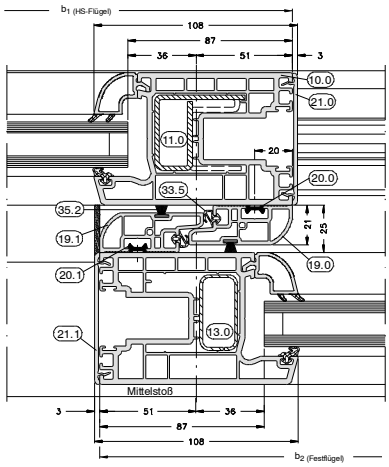
Zargenverkleidungsvariante:
"Standard"
(Einsetzbar bei weißen und Dekor-Elementen)